NICHIWA®

ELECTRIC SUPER SPEED OVEN
電気スーパースピードオーブン
ELECTRIC SPEED OVEN
電気スピードオーブン
<対流式蓄熱オーブン>

トーストからピザ、グラタン、ハンバーグ、焼き魚まで、こんがりと焼成します!

◆加熱方式
上火・下火、そして中間にも配置したヒーターによる効率の良い輻射加熱と庫内ファンによる熱風対流により、温度ムラが少ないスピーディーな加熱調理ができます。

◆蓄熱性
本体内には蓄熱板を採用していますので、蓄熱性に優れ経済的に使用できます。

◆安全・安心
温度過昇防止装置を内蔵しておりますので、庫内温度が異常に上昇した場合、ヒーターへの通電を自動的にストップします。

電気スーパースピードオーブン(NSO-3S)

◆操作性
コントロールパネルで温度設定(最高 350℃)とタイマー時間設定(最大 99 分)各々の設定がキー操作のみで容易に設定できます。
温度、時間をデジタル表示し、設定温度に達するとヒーターのON、OFF 制御を自動できめ細やかに行います。
タイマーは設定時間に達するとブザーが鳴り調理完了をお知らせします。

コントロールパネル

NSO-3S

◆排気調整
本体内の熱気を排気調整する手動開閉ダンパーで調理の微調整ができます。

最高設定温度 350℃

電気スピードオーブン(NSO-3N)

◆操作性
サーモスタット(自動温度調節器)による温度設定(最高 290℃)とタイマー時間設定(最大 60分)ともに各ダイヤルをまわすだけで容易に設定できます。
設定温度に達すると自動的にヒーターをON、OFF 制御します。
タイマーはゼンマイ式を採用していますので設定時間に達するとベルが鳴り調理完了をお知らせします。

最高設定温度 290℃

NSO-3N

● NSO-3S

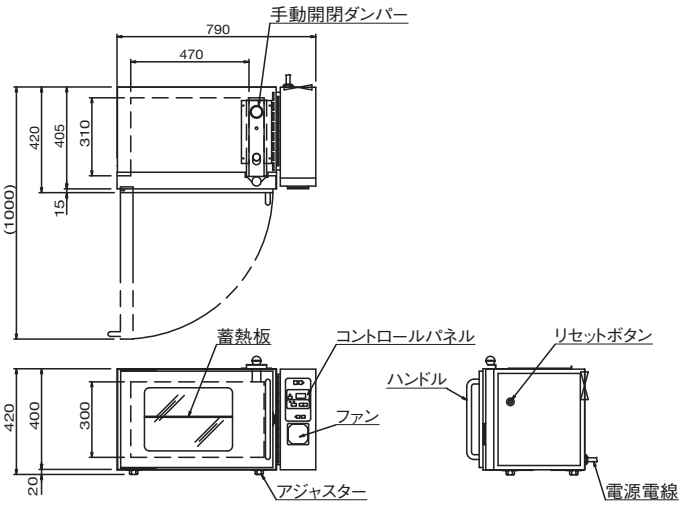

● NSO-3N

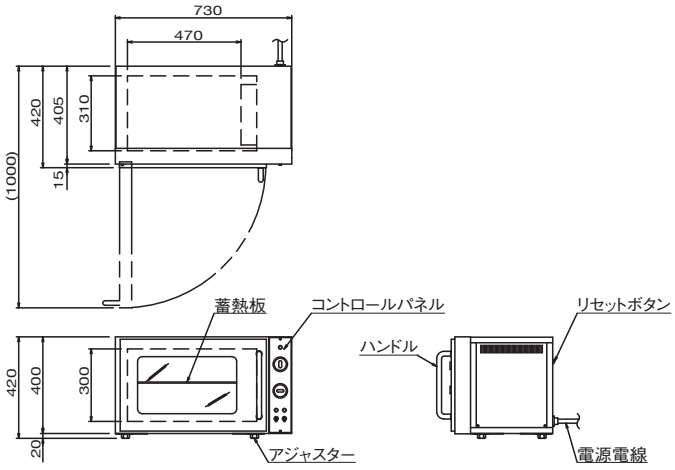

■電気スーパースピードオーブン

モデル	外形寸法(mm) 間口(W)	外形寸法(mm) 奥行(D)	外形寸法(mm) 高さ(H)	庫内寸法(mm) 間口(W)	庫内寸法(mm) 奥行(D)	庫内寸法(mm) 高さ(H)	定格消費電力	電源電線 2m・引掛プラグ付	一次側最大電流値(A)	最高設定温度(℃)	本体質量(kg)
NSO-3S	790	420	420	470	310	300	1φ200V 3.0kW	接地 2P-20A	15.1	350	60
							3φ200V 3.0kW	接地 3P-20A	8.8		

◎付属品／焼皿[400×270×25mm(2枚)]、耐熱オーブンミット(1対)

■電気スピードオーブン

モデル	外形寸法(mm) 間口(W)	外形寸法(mm) 奥行(D)	外形寸法(mm) 高さ(H)	庫内寸法(mm) 間口(W)	庫内寸法(mm) 奥行(D)	庫内寸法(mm) 高さ(H)	定格消費電力	電源電線 2m・引掛プラグ付	一次側最大電流値(A)	最高設定温度(℃)	本体質量(kg)
NSO-3N	730	420	420	470	310	300	1φ200V 3.0kW	接地 2P-20A	15.0	290	57
							3φ200V 3.0kW	接地 3P-20A	8.7		

◎付属品／焼皿[400×270×25mm(2枚)]、耐熱オーブンミット(1対)

◎付属品

焼皿

耐熱オーブンミット

東京・大阪・名古屋・札幌・盛岡・仙台・千葉・金沢・広島・高松・福岡・鹿児島地区にて、オール電化テストキッチンを完備しております。下記フリーコールへお問い合わせ下さい。

NICHIWA®
HACCP&新調理法の厨房システムメーカー
ニチワ電機株式会社
http://www.nichiwadenki.co.jp/
全国共通フリーコール　ニチワコール
フリーコール 0120-218506
東京本社 ☎(03)5645-8751(代)
兵庫本社 ☎(079)568-0581(代)
支　店：東京／大阪／名古屋
営業所：札幌／盛岡／仙台／埼玉／千葉／横浜／新潟／金沢／長野／静岡／三島／三重／京都／神戸／和歌山／岡山／広島／山口／高松／松山／福岡／熊本／鹿児島

代理店・特約店

※カタログ仕様は品質向上のため予告なしに変更することがあります。
このカタログの記載内容は2019年4月現在のものです。